NÁVOD K MONTÁŽI A POUŽÍVÁNÍ
VESTAVĚNÉHO ZÁSOBNÍKU PAPÍROVÝCH RUČNÍKŮ

2003

2003 - Vestavěný zásobník papírových ručníků

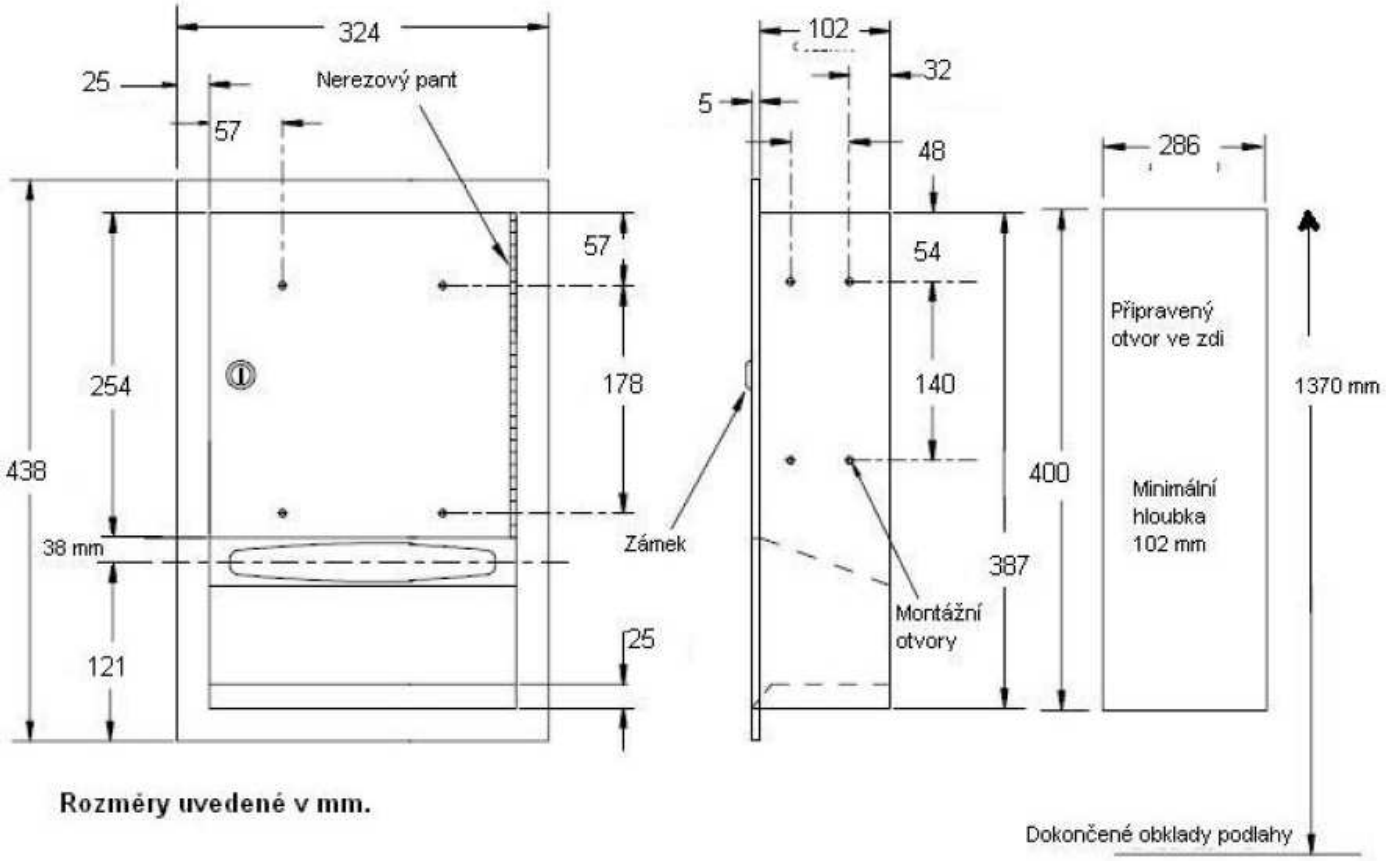

Specifikace:

Vestavěný zásobník papírových ručníků. Kapacita: přibližně 400 ks Z-ručníků nebo 350 ks C-ručníků. Vyrobeno z nerezi AISI 304, síla materiálu 0.8 mm, povrchová úprava viditelných částí - brus. Dvířka jsou opatřena zámkem s klíčkem, který lze použít na kterýkoliv z dalších zařizovacích předmětů firmy ASi.

Instalace:

Zásobník je určen pro upevnění do otvoru ve stěně pomocí šroubů (nejsou součástí dodávky). Otvor ve stěně by měl mít následující rozměry: 290 x 400 x 100 mm. Zásobník doporučujeme umístit ve výšce cca 1370 mm od podlahy.

Funkce:

Ručníky se v zásobníku posunují vlastní vahou.

Nerez třídy AISI 304 není vhodný do prostředí, ve kterém se vyskytuje chlór nebo sloučeniny obsahující chlór. Pro ošetření výrobků z nerezu doporučujeme používat přípravek Würth – konzervace (obj. č. 0893 121 K), čištění (obj. č. 893 121 1).

AZP Brno s.r.o.
Sladovnická 17
620 00 Brno

Tel.: + 420 545 428 911
Fax: + 420 545 428 910
GSM: + 420 602 570 068

web : www.azp.cz
e-mail: azp@azp.cz